Wartungsstütze für einen temporären Schutzraum

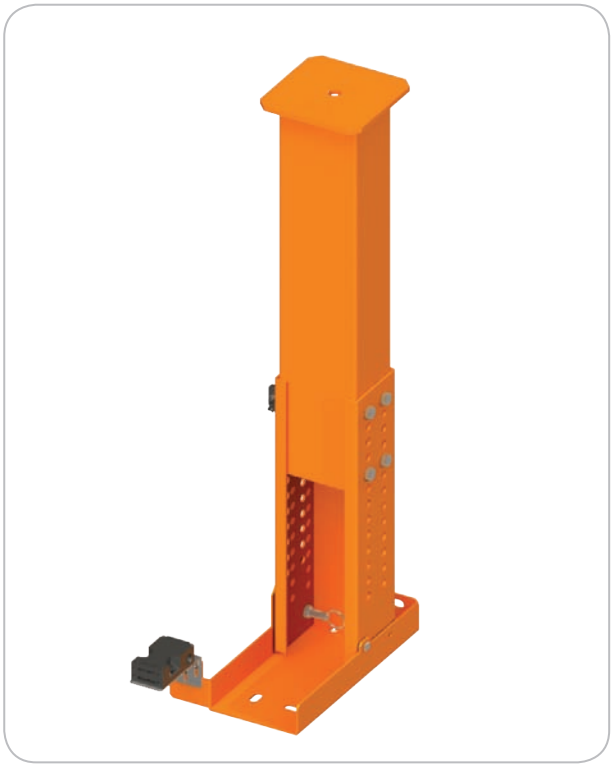

Beschreibung

Die klappbare Wartungsstütze eignet sich optimal für die Errichtung eines temporären Schutzraumes.
Im Normalbetrieb liegt die Stütze auf dem Boden. Mit einer Höhe von nur 14cm kann diese in kleinste Schachtgruben eingebaut werden.

Beim Betreten der Schachtgrube für Wartungs- oder sonstige Arbeiten wird die Stütze hochgeklappt. Im aufrechten Zustand verrastet diese automatisch.
Um die Stütze wieder umzulegen, muss der Arretierbolzen gelöst werden.
Beide Endlagen der Wartungsstütze sind durch Sicherheitsschalter mit Zwangstrennung überwacht.
Die Länge der Stütze ist bei der Montage einstellbar.
Optional ist auch ein Aufsetzpuffer montierbar.

Wenn der Fahrkorb auf seinen vollständig zusammengedrückten Puffern ruht, muss gemäß EN 81-20 5.2.5.8.1 eine der drei folgenden Schutzraumgrößen (pro Person) vorhanden sein:

Fläche 0,4m x 0,5m / Höhe 2m (Haltung: aufrecht)
Fläche 0,5m x 0,7m / Höhe 1m (Haltung: hockend)
Fläche 0,7m x 1,5m / Höhe 0,5m (Haltung: liegend)

Maßzeichnung Wartungsstütze hochgeklappt

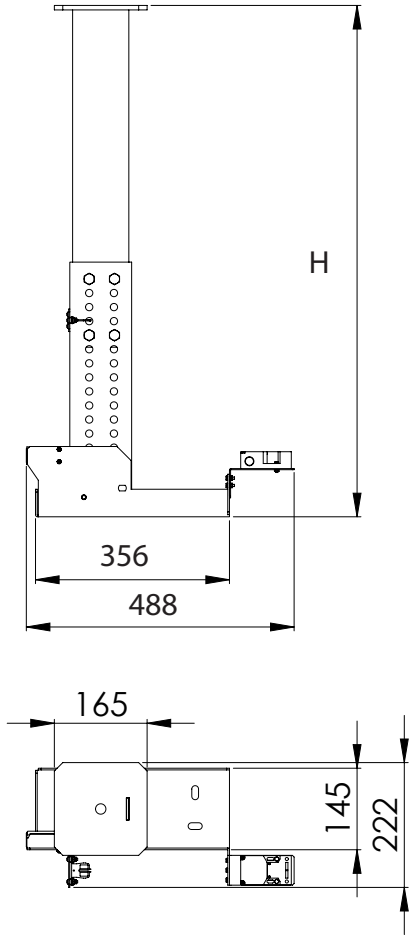

Alle Maße in mm.

Größen Wartungsstützen

Größe	Höhe H aufrecht	Länge L liegend
1	499 - 774mm	630 - 900mm
2	694 - 1019mm	820 - 1150mm
max. statische Belastung		2000kg (je Stütze)
max. Geschwindigkeit		1m/s

Maßzeichnung Wartungsstütze liegend

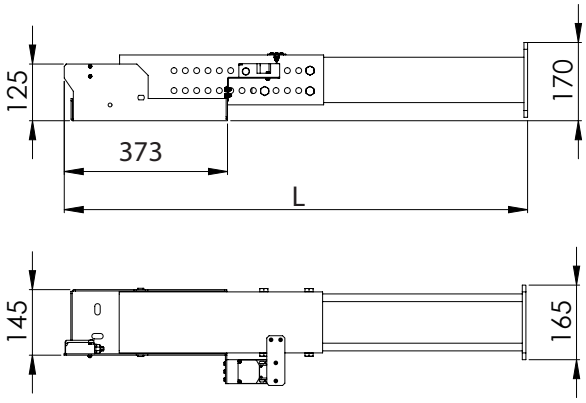

© W+W Aufzugkomponenten 2022/23

Wartungsstütze klappbar

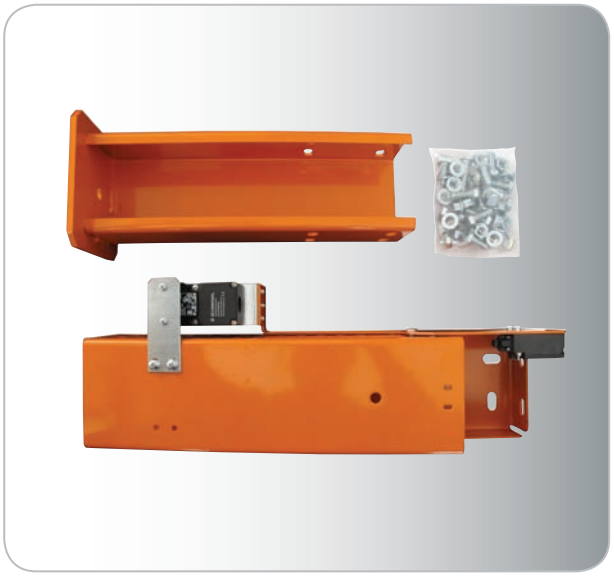

Montagebeispiele:
Befestigung der Wartungsstütze am Stempelbock

Lieferumfang

Art.Nr.	Bezeichnung
078466	Wartungsstütze klappbar 50 - 70cm
078467	Wartungsstütze klappbar 70 -100cm

1 Stck. klappbare Wartungssstütze, vormontiert
1 Stck. Kleinteilebeutel mit Schrauben zur Befestigung
1 Stck. detaillierte Montageanleitung

Gemäß EN 81-21 5.7.2.1 muss die Wartungsstütze mit einem Aufsetzpuffer versehen werden.
(siehe Seite 37)

Elektrische Daten Schalter:

1. Sicherheitstrennschalter IP67:
zur Überwachung der liegenden Wartungsstütze

Betriebsbemessungsstrom:	AC-15	4A	bei	230V
	DC-13	4A	bei	24V
Kontakt:	1NC / 1NO			
mit Schraubklemmen				

2. Positionsschalter IP67 mit Zwangsöffnung:
zur Überwachung der ausgeklappten Wartungsstütze

Betriebsbemessungsstrom:	AC-15	3A	bei	230V
	DC-13	0,27A	bei	24V
Kontakt:	1NC / 1NO			
mit Schraubklemmen				

TÜV AUSTRIA
CERTIFIED
TÜV AUSTRIA SERVICES GMBH
nach EN 81-20

Hinweisschilder für die Schachtgrube
siehe Seite 172/173.